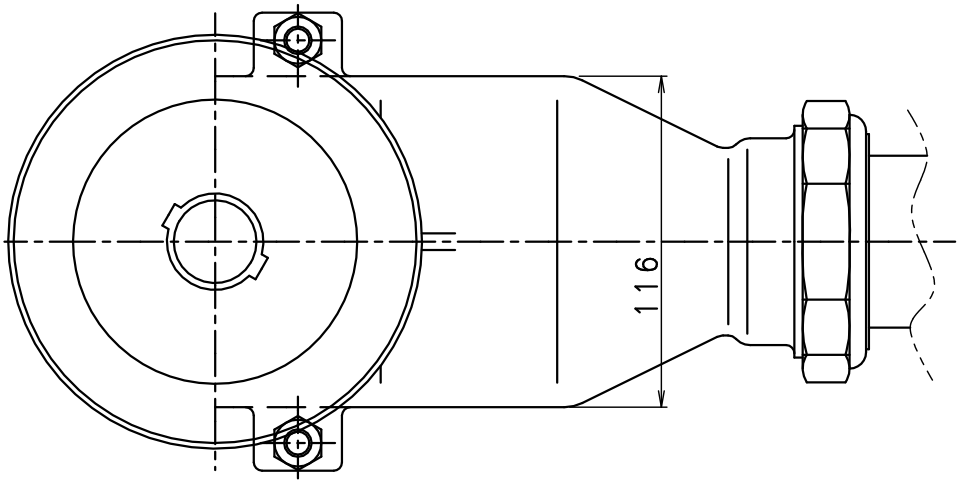

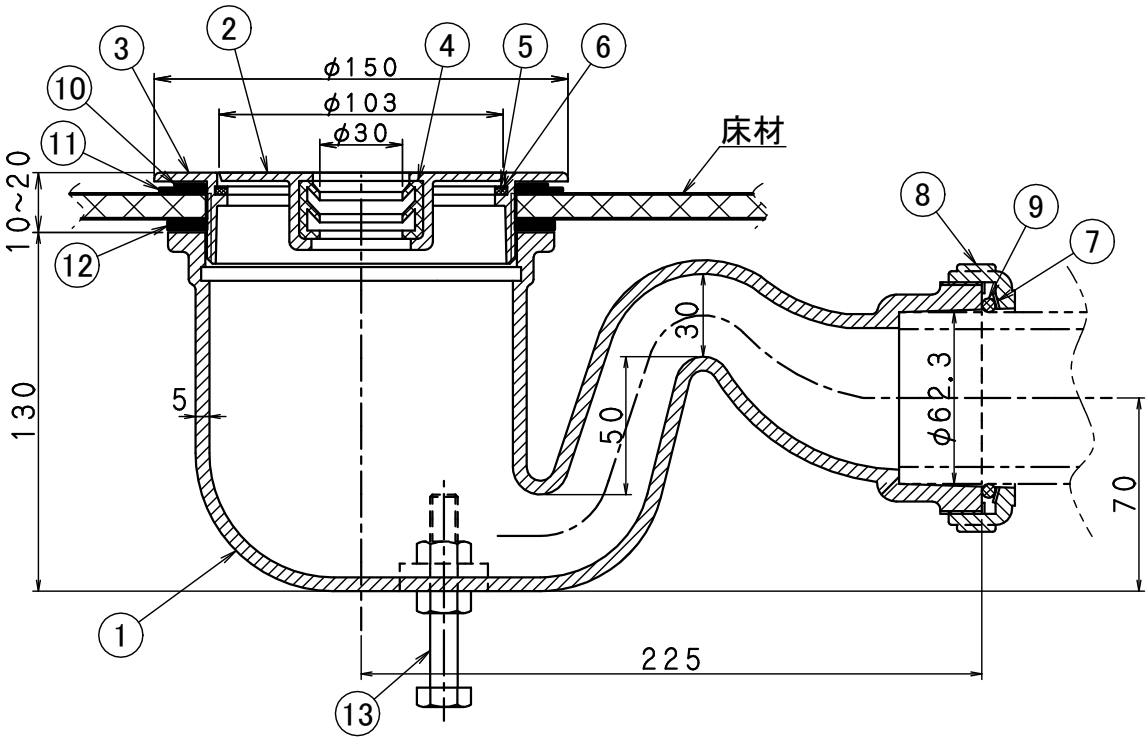

部品表

部番	部品名	材質	備考
1	本　体	ＦＣ150鋳鉄	錆止め塗装
2	ホース支持枠	ＣＡＣ202黄銅	ニッケル クロームメッキ
3	枠		
4	ホースホルダー	ＥＰＤＭゴム	――
5	スリップワッシャー①	ポリエチレン	
6	パッキン	ＣＲクロロプレンゴム	
7	スリップワッシャー②	ポリエチレン	
8	袋ナット	ＦＣ150鋳鉄	錆止め塗装
9	Ｏリング	ＣＲクロロプレンゴム	――
10	スリップワッシャー③	ポリエチレン	
11	パッキン（ｔ1）	ＣＲクロロプレンゴム	
12	パッキン（ｔ3）	ＣＲクロロプレンゴム	
13	ボルト	ＳＷＲＭ軟鋼	ユニクロメッキ

●ホース差込用
●ホース支持枠は枠にねじ込式です。
●締具も別途で用意出来ます（ＹＧ）。
●①本体と③枠の接続ねじ部はシールして下さい。

図名	木板用床排水トラップ			符号	JT2HT-50	縮尺	1/2
設計	笛 2015.4.1 木	照査	野 2015.4.1 島	承認	野 2015.4.1 島	記事	差込型
伊藤鉄工株式会社				図番	Ｇ０１Ａ１５０１３	葉ノ内	