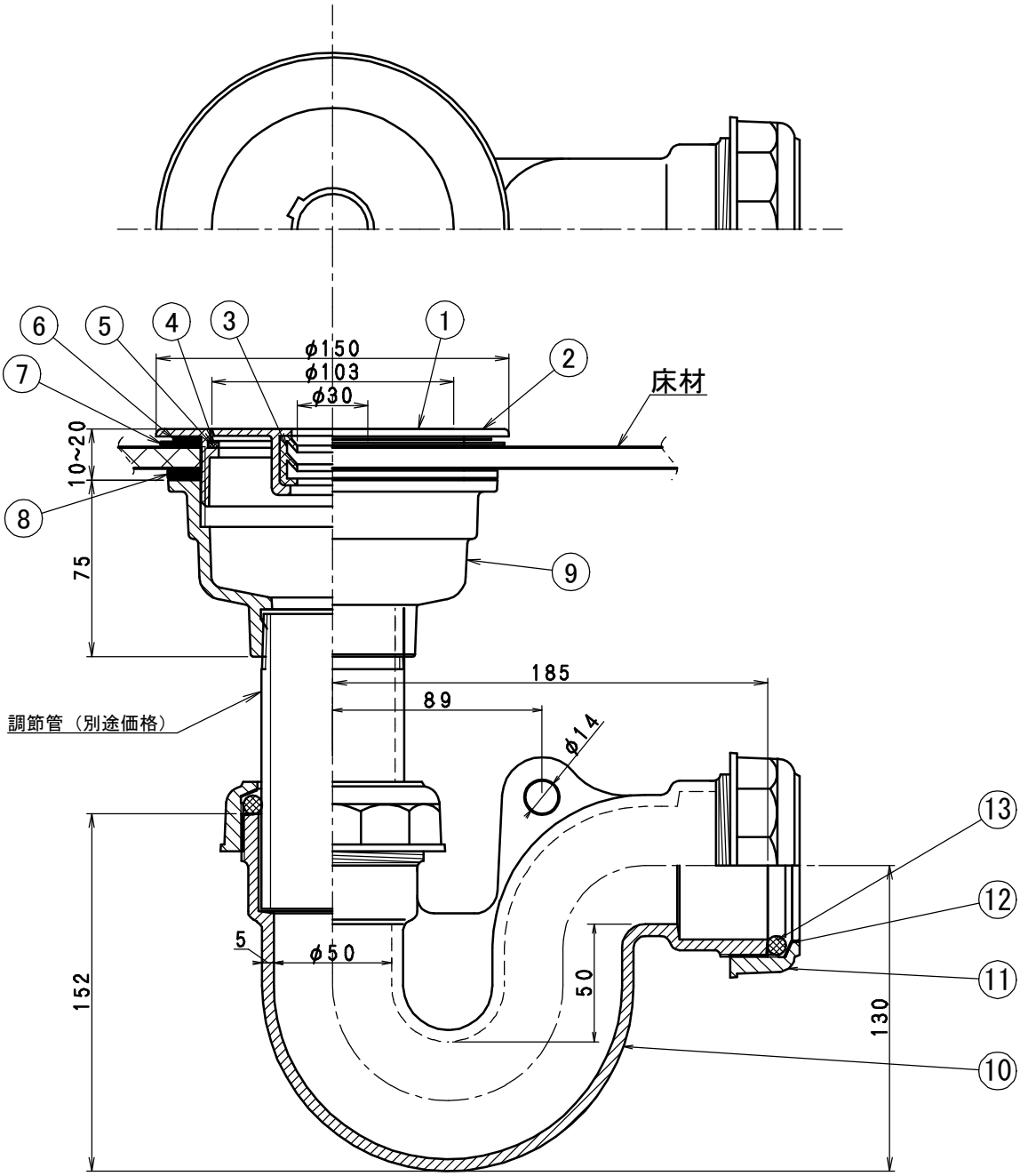

●部品表

部番	部品名	材質	備考
①	ホース支持枠	CAC202黄銅	ニッケル クロームメッキ
②	枠		
③	ホースホルダー	ＥＰＤＭゴム	－
④	スリップワッシャー①	ポリエチレン	－
⑤	パッキン	ＣＲクロロプレンゴム	－
⑥	スリップワッシャー②	ポリエチレン	－
⑦	パッキン（ｔ1）	ＣＲクロロプレンゴム	－
⑧	パッキン（ｔ3）	ＣＲクロロプレンゴム	－
⑨	本体	ＦＣ150鋳鉄	錆止め塗装
⑩	ＰＶＫトラップ本体		
⑪	袋ナット		
⑫	スリップワッシャー③	ポリエチレン	φ75ｘφ61ｘ0.5
⑬	Ｏリング	ＣＲクロロプレンゴム	φ70ｘφ54ｘφ8

●ホース差込用
●ホース支持枠はねじ込み式です。
●枠締め具も用意してあります(YG)。
●流出口は管用テーパーねじです。
●調節管は付属しません。
●⑨本体と②枠の接続ねじ部はシールして下さい。

図名	P型木板用床排水トラップ					符号	ＪＴ３ＨＴ－５０	縮尺 1/2
設計	笛 2015.4.1 木	照査	野 2015.4.1 島	承認	野 2015.4.1 島	記事	非防水用 差込型	
伊藤鉄工株式会社						図番	Ｇ０１Ａ１５０１５	葉ノ内