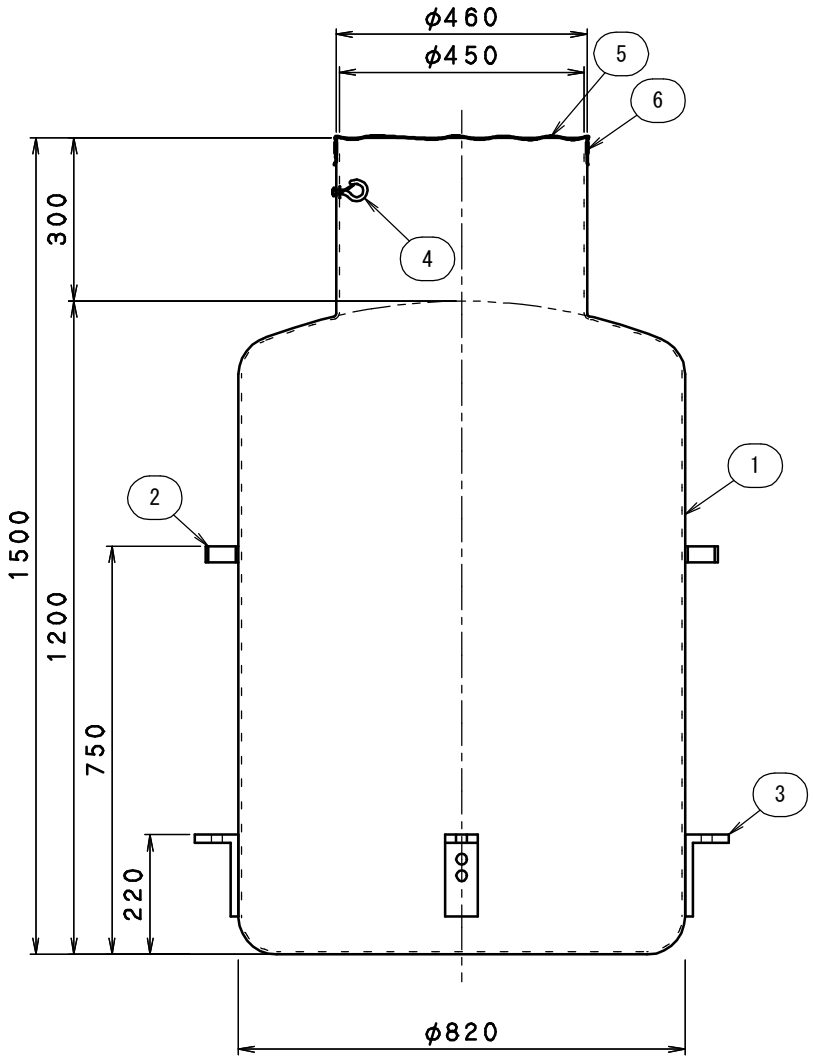

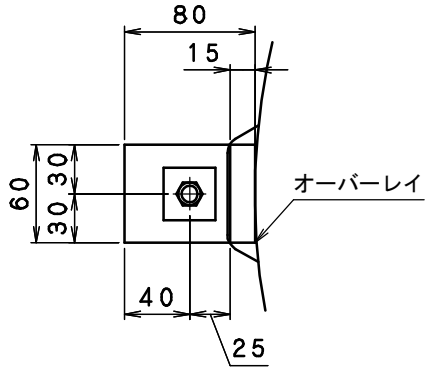

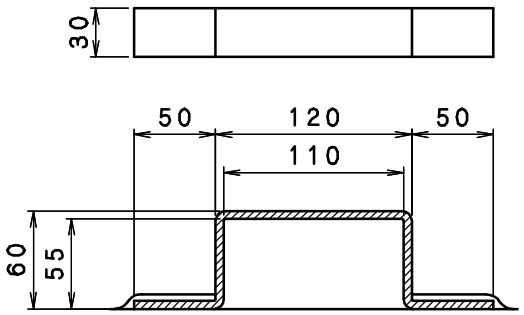

取手詳細

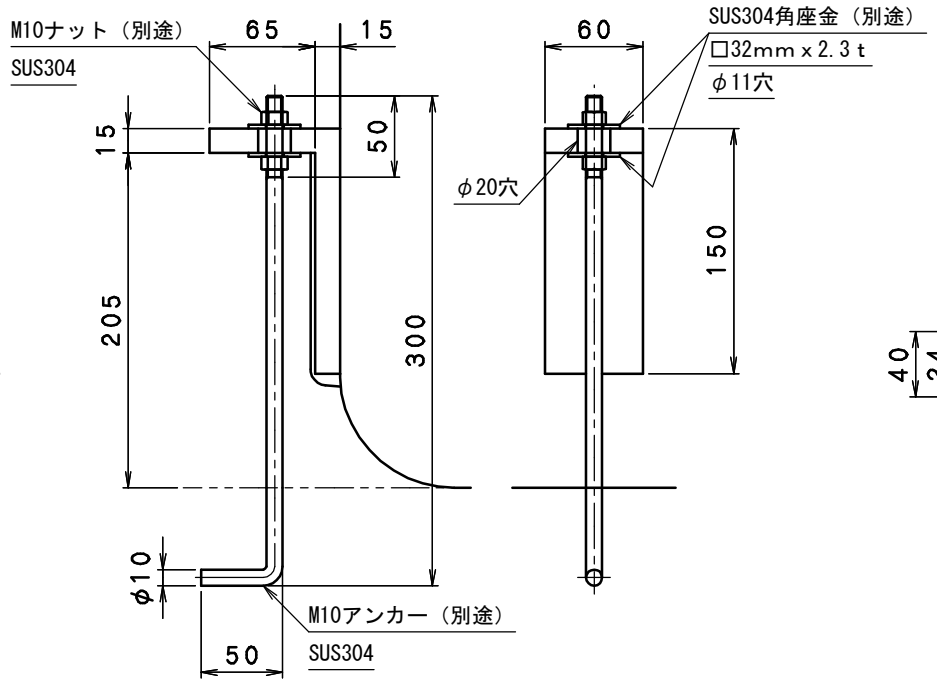

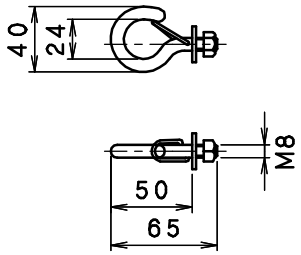

テント連結金具詳細

●部品表

部番	部品名	材質	備考	数量
1	便槽	FRP	ー	1
2	取手	FRP	ー	2
3	浮上防止アングル	FRP	ー	4
4	テント吊下げ金具	SUS304	ー	1
5	簡易防水シート	ビニール	ー	1
6	シートバンド	ゴム	ー	1

図名	トイレ機能付きマンホールふた用FRP製便槽			符号	FBE60	縮尺	1/10
設計	野 2010.11.8 島	照査	野 2010.11.8 島	承認	梅 2010.11.8 村	記事	MCBPRE-600用FRP製便槽 φ450 x φ820 x H1500
伊藤鉄工株式会社				図番	G03A11042	葉/内	