部番	部　品　名	数量	材　質	単重	重量	備　　考
1	ハカマ	1	FCD	-	82	
2	ポール	1	FCD	-	32	鋳鉄管
3	アダプター	1	AC	-	2	
4	灯具	1	組立品	-	4	
5	アンカーボルト	4	SS	-	-	M20,メッキ

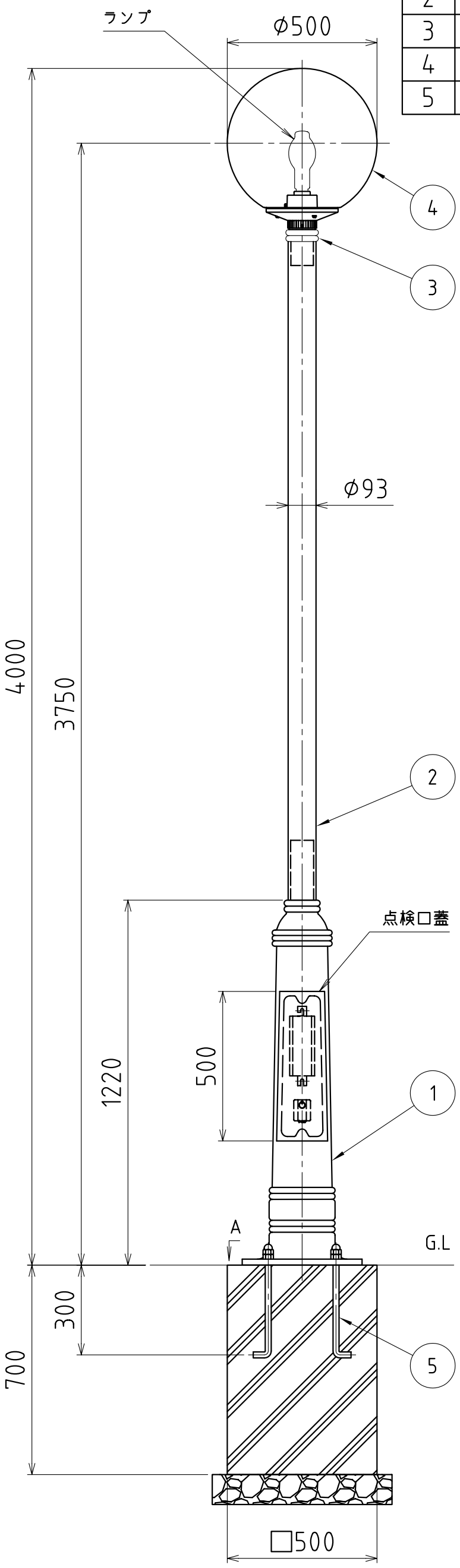

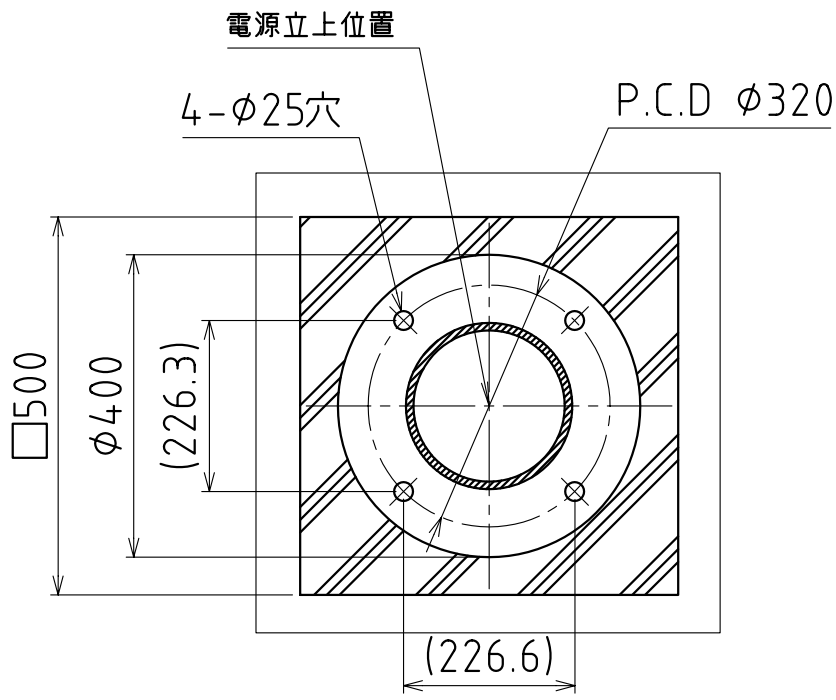

A矢視図　S=1/10

注記
1.表面仕上：樹脂系塗料塗装
2.灯具グローブ：クリア
3.灯具形式名：HG3001C
4.ランプ：40W～110W

尺度 SCALE 1:15	承認 APPD	検図 CHK	名称 TITLE 照明灯
図面枚数 NO.	設計 ENGR	製図 DR DATE 藤 04.07.16 繁	符号 ITT-7
単位 UNIT mm			件名
I.G.S. 伊藤鉄工株式会社 ITO TEKKO CO.,LTD. KAWAGUCHI JAPAN			図番 DRAWING NO. T25A04001 / REV. MARK 変更回数