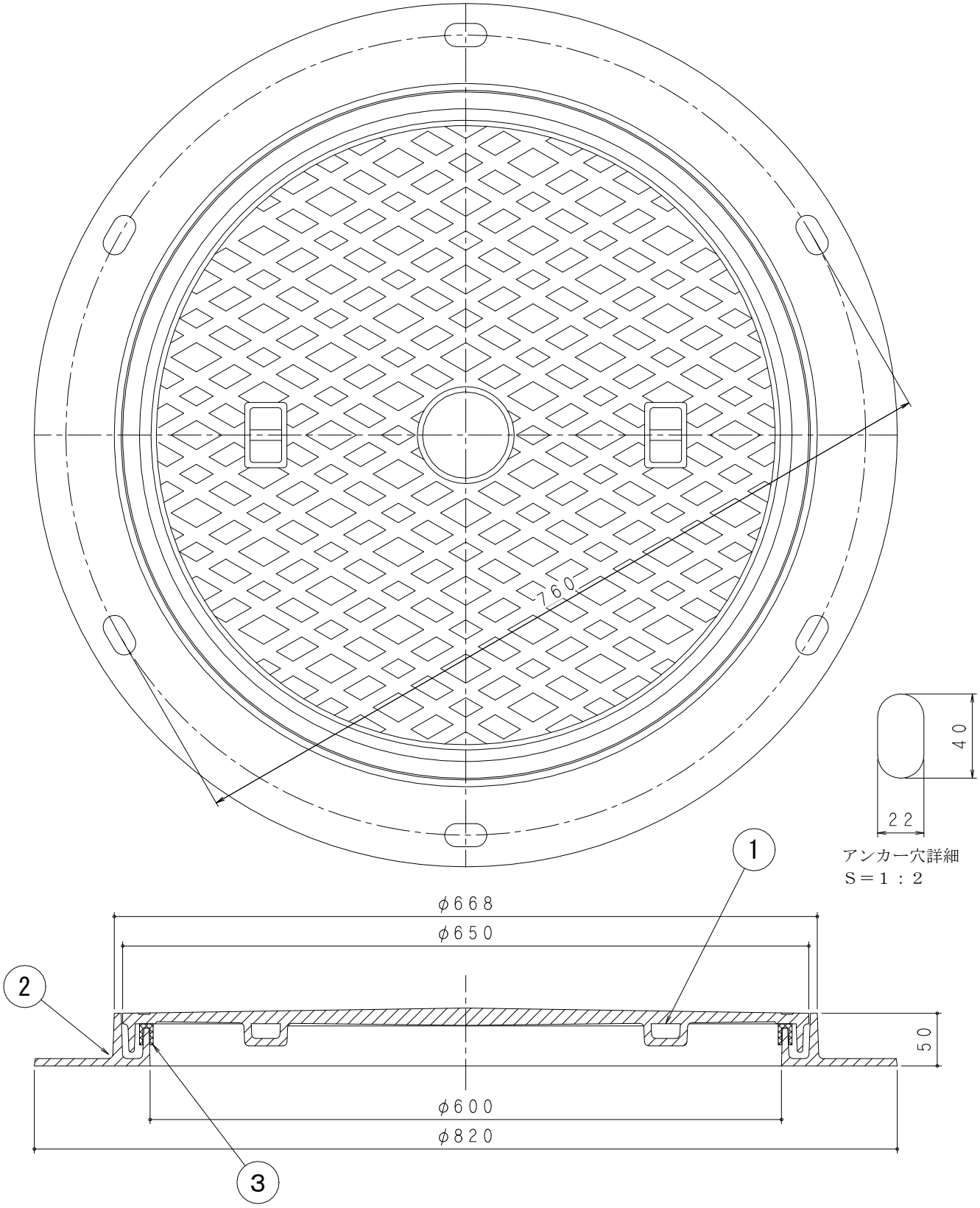

●部品表

部番	部品名	材質	備考
1	蓋	ＦＣ２００　鋳鉄	錆止メ塗装
2	受枠	ＦＣ２００　鋳鉄	錆止メ塗装
3	パッキン	ＣＲクロロプレンゴム	ー

・ふたはSHASE-S209簡易密閉形1500K相当品

・加重体φ１７０
・安全荷重は破壊荷重の１／４相当です。
・破壊荷重８０ＫＮ

図名	防臭中耐型人孔縁塊用丸枠 パッキン入りマンホールふた		符号	ＭＣＡＲＧＦ　６００		縮尺	1/4
設計	松本 2006.04.27	製図	野島 2006.04.27	承認	梅村 2006.04.27	記事	
伊藤鉄工株式会社				図番	Ｇ０３Ａ００４６５	葉ノ内	