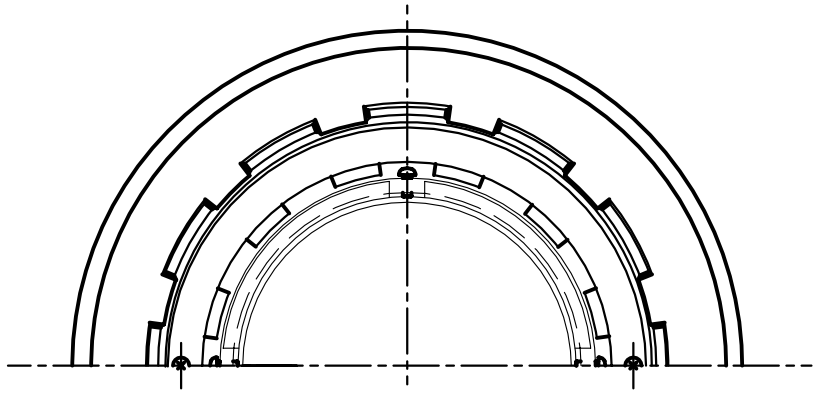

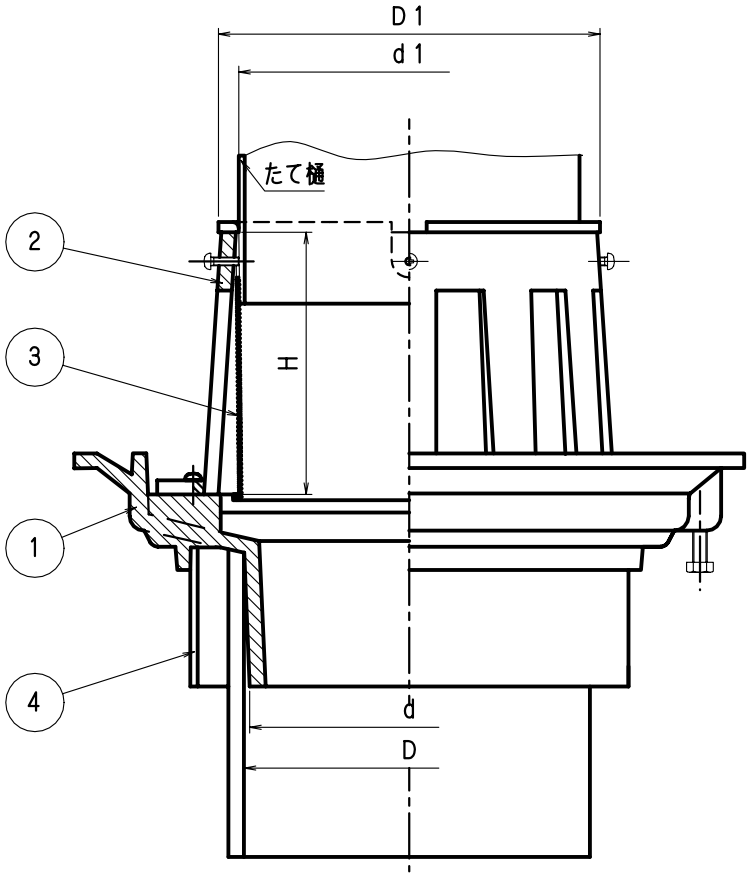

符号　呼径	d	D	d1	D1	H
PRVBC　50	46	51	61	75	92
75	72	78	90	102	
100	94	100	115	127	

部番	部品名	材質	備考
①	本体	FC150鋳鉄	錆止め塗装
②	クシ		
③	カバー	CRクロロプレンゴム	—
④	スリーブ	塩ビ管	

図名	PRVBC　差込型 水はね防止型中継ドレン	符号	PRVBC50～100	縮尺	1/2
設計	橋 2006.03.23 本	照査	野 2006.03.23 島	承認	梅 2006.03.23 村
記事					
伊藤鉄工株式会社		図番	G10A98513	葉ノ内	