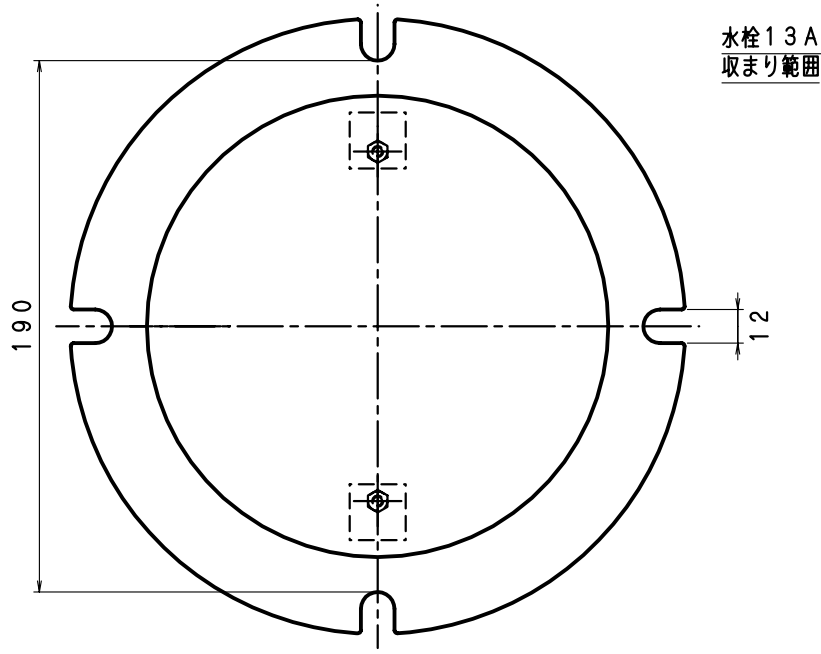

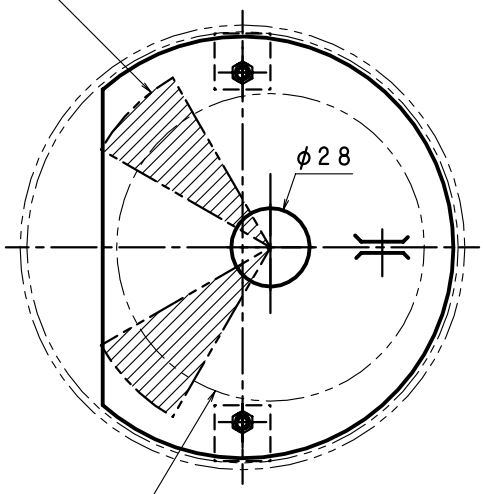

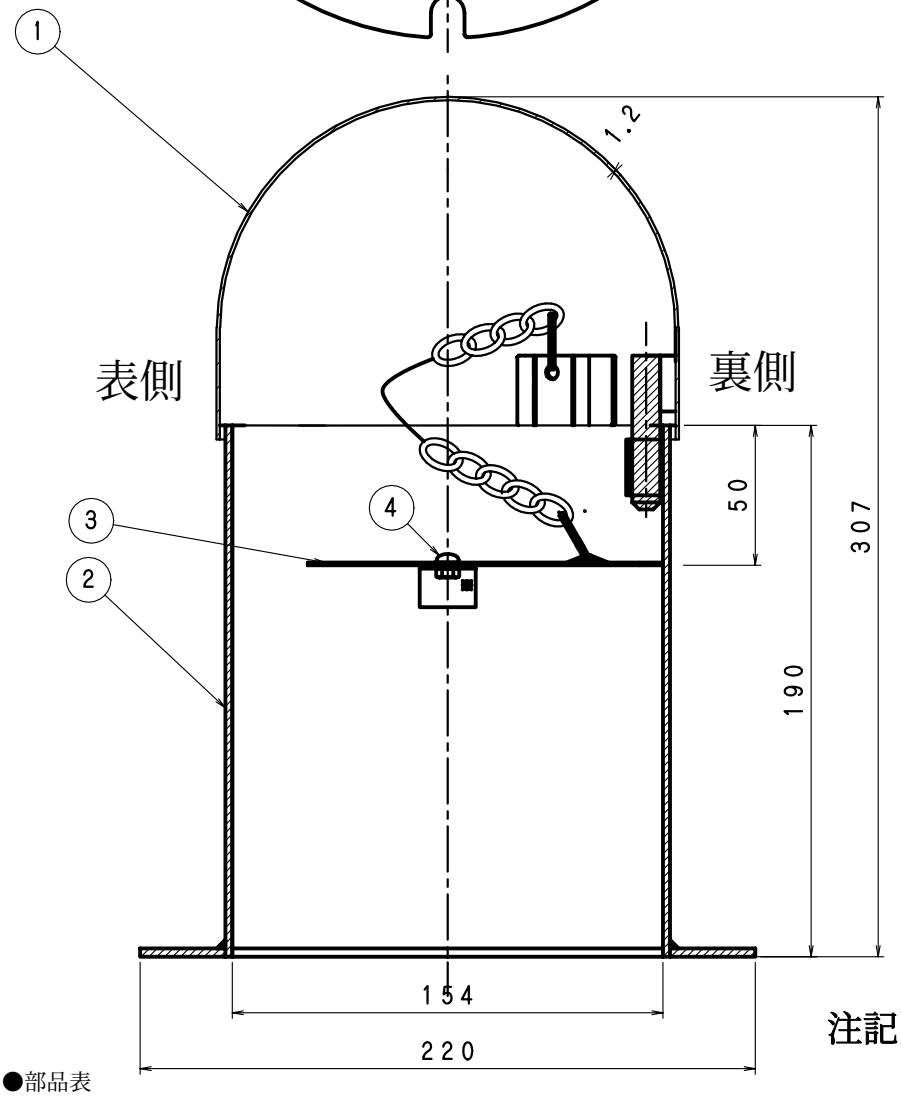

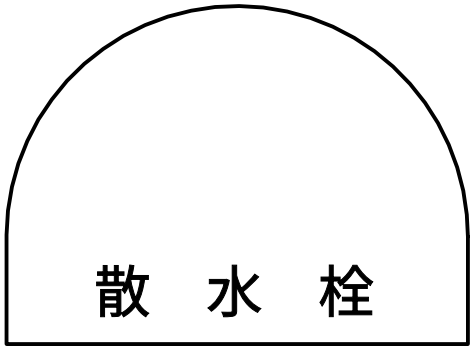

表側

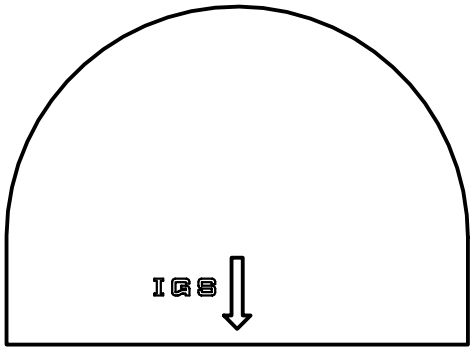

裏側

注記）●文字・ロゴはエッチング
のみで墨入れなし
●ＳＢ3ＨＣと蓋のみ異なる

●部品表

部番	部品名	材質	備考
1	蓋	ＳＵＳ３０４ステンレス	ヘアーライン仕上
2	本体	ＳＵＳ３０４ステンレス	ヘアーライン仕上
3	水栓取付板	ＳＵＳ３０４ステンレス	ｔ１．０
4	ビ　ス	ＳＵＳ３０４ステンレス	Ｍ４ｘ８

図名	ドーム型散水栓ボックス			符号	ＳＢ３ＨＤ	縮尺	1/2
設計	鈴 2008.7.26 木	照査	佐 2008.7.26 取	承認	梅 2008.7.26 村	記事	
伊藤鉄工株式会社				図番	11A06005	葉ノ内	