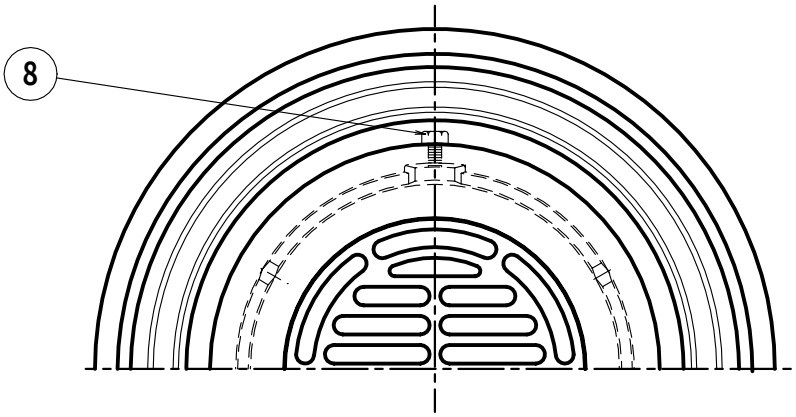

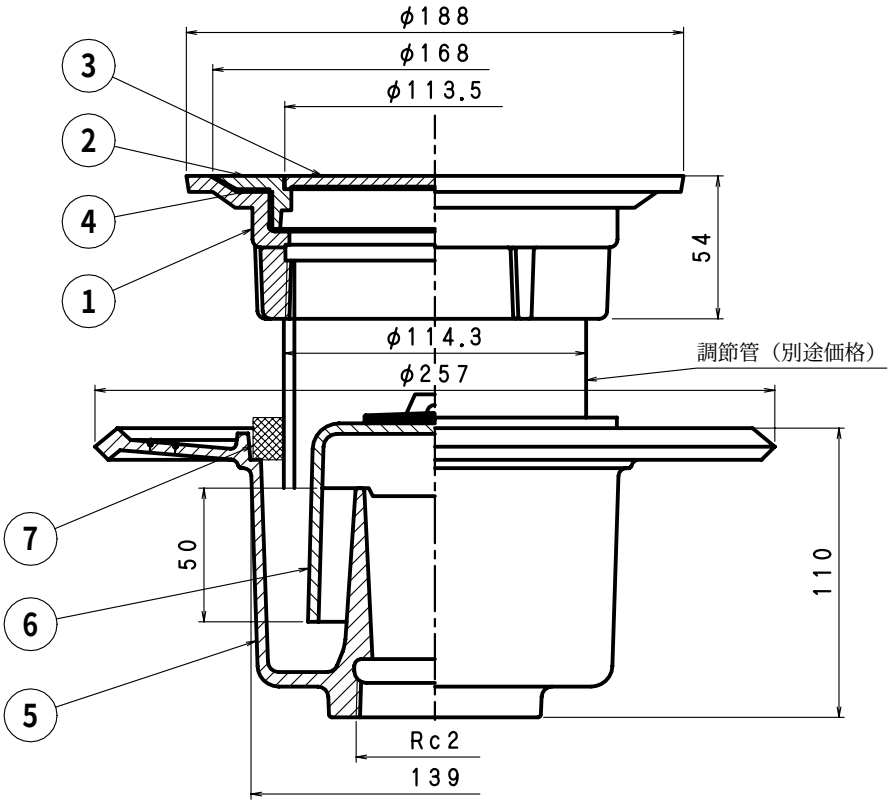

部品表

部番	部品名	材質	表面処理
1	掃除金具本体	ＦＣ150鋳鉄	錆止め塗装
2	枠	ＣＡＣ202黄銅	ニッケル クロームメッキ
3	目　皿		
4	スリップワッシャー	ポリエチレン	―――
5	本　体	ＦＣ150鋳鉄	錆止め塗装
6	椀	樹　脂	―――
7	割りリング	ＦＣ150鋳鉄	錆止め塗装
8	止めビス	ＳＷＲＭ軟鋼	ユニクロメッキ

・流出口は管用テーパーねじ。

図名	排水金具付き床排水トラップ					符号	Ｔ５ＢＤＲ　５０	縮尺	1／2
設計	野 2006.05.24 島	照査	野 2006.05.24 島	承認	梅 2006.05.24 村	記事	シート露出二重防水用		
伊藤鉄工株式会社						図番	Ｇ０１Ａ００３８６	葉ノ内	