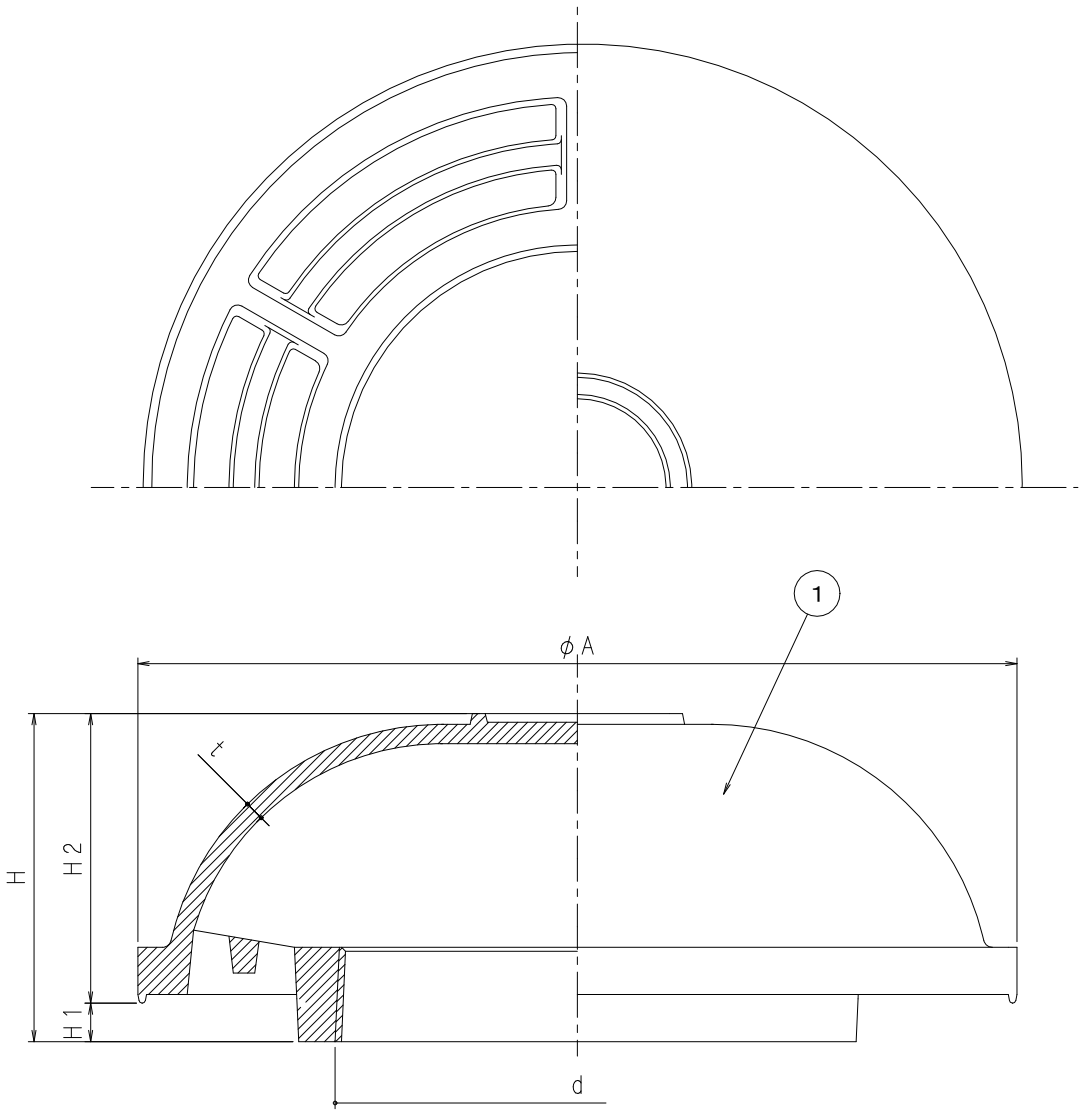

寸法表

符　号	呼　び	ねじ径d	A	H	H1	H2	t
VC	50	Rc2	135	62	8	54	4
	65	Rc2 1/2	153	67		59	
	80	Rc3	175	68		60	4.5
	100	Rc4	205	77	9	68	
	125	Rc5	250	97	8	89	5.5
	150	Rc6	295	112	10	102	

●部品表

部番	部品名	材質	備考
1	本体	FC150鋳鉄	錆止め塗装

図名	防鳥用露出型ベントキャップ			符号	VC	縮尺	-/-
設計	Tran 2019.03.25 Toan	照査	野 2019.03.25 島	承認	野 2019.03.25 島	記事	JCW-205
伊藤鉄工株式会社				図番	G12A98073	1	葉ノ内