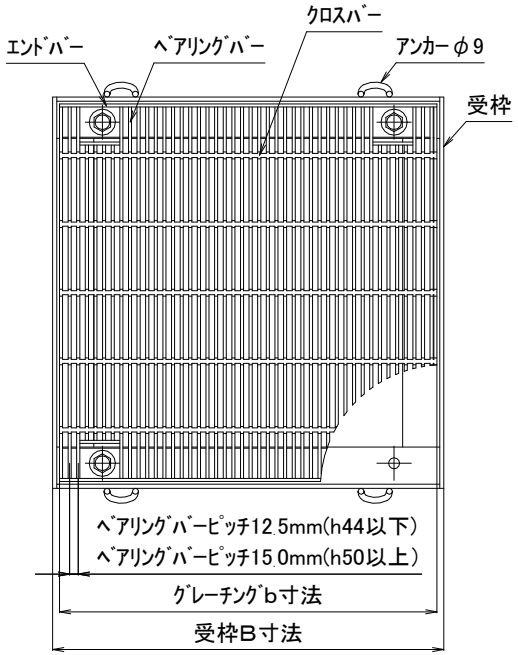

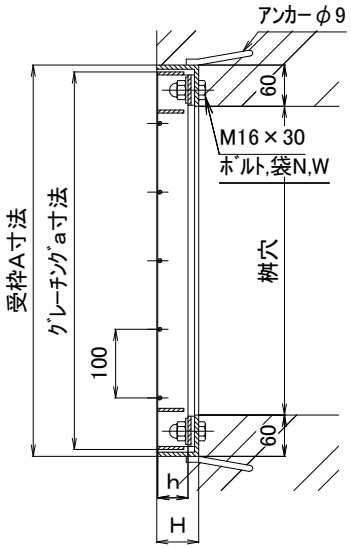

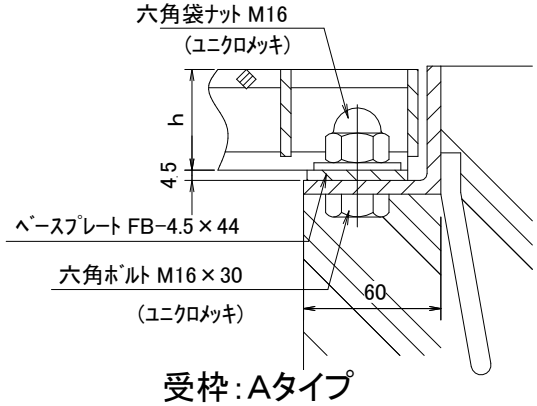

受枠：Aタイプ

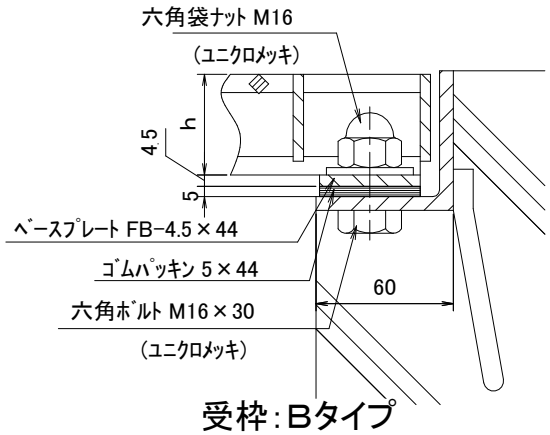

受枠：Bタイプ

受け枠：Bタイプは
厚さ5mmのゴムパッキン付き

荷重	桝穴 mm	型式記号	グレーチング本体 b寸法 mm	a寸法 mm	h mm	重量 kg	受枠 受枠形式	B寸法 mm	A寸法 mm	H mm	重量 kg
T25	300	AGBCL30-38	400	400	38	14.1	A	420	420	50	8.4
							B	420	420	56	8.9
	350	AGBCL35-38-25	450	450	38	25.0	A	475	475	50	9.5
							B	475	475	56	10.0
	400	AGBCL40-38	500	500	38	31.8	A	535	535	50	10.7
							B	535	535	56	11.3
	450	AGBCL45-44	550	550	44	41.5	A	570	570	56	12.0
							B	570	570	61	12.6
	500	AGBCL50-44	600	600	44	49.6	A	625	625	56	13.2
							B	625	625	61	13.7
	600	AGBCL60-50	349+349	700	50	76.3	A	735	735	61	16.4
							B	735	735	66	17.1
T20	300	AGBCL30-38	400	400	38	14.1	A	420	420	50	8.4
							B	420	420	56	8.9
	350	AGBCL35-38-20	450	450	38	17.6	A	475	475	50	9.5
							B	475	475	56	10.0
	400	AGBCL40-38	500	500	38	31.8	A	535	535	50	10.7
							B	535	535	56	11.3
	450	AGBCL45-38-20	550	550	38	36.2	A	570	570	50	11.4
							B	570	570	56	12.0
	500	AGBCL50-44	600	600	44	49.6	A	625	625	56	13.2
							B	625	625	61	13.7
	600	AGBCL60-44	695	700	44	67.2	A	720	720	56	15.4
							B	720	720	61	16.1

荷重	桝穴	型式記号	グレーチング本体 b寸法 mm	a寸法 mm	h mm	重量 kg	受枠 受枠形式	B寸法 mm	A寸法 mm	H mm	重量 kg
T14 ～T6	300	AGBCL30-32	400	400	32	12.0	A	420	420	44	8.0
							B	420	420	50	8.4
	350	AGBCL35-32	450	450	32	15.1	A	475	475	44	9.0
							B	475	475	50	9.5
	400	AGBCL40-38-14	500	500	38	22.3	A	535	535	50	10.7
							B	535	535	56	11.3
	450	AGBCL45-38-14	550	550	38	25.4	A	570	570	50	11.4
							B	570	570	56	12.0
	500	AGBCL50-38	600	600	38	43.2	A	625	625	50	12.5
							B	625	625	56	13.2
	600	AGBCL60-38	695	700	38	56.7	A	720	720	50	14.3
							B	720	720	56	15.1
T2	300	AGBCL30-32	400	400	32	12.0	A	420	420	44	8.0
							B	420	420	50	8.4
	350	AGBCL35-32	450	450	32	15.1	A	475	475	44	9.0
							B	475	475	50	9.5
	400	AGBCL40-32	500	500	32	19.1	A	535	535	44	10.1
							B	535	535	50	10.7
	450	AGBCL45-32	550	550	32	21.7	A	570	570	44	10.7
							B	570	570	50	11.4
	500	AGBCL50-32	600	600	32	26.2	A	625	625	44	11.7
							B	625	625	50	12.5
	600	AGBCL60-32	694	700	32	34.2	A	720	720	44	13.5
							B	720	720	50	14.3

材質		SS 400
処理	本体	溶融亜鉛メッキ
	枠	樹脂系塗装

図名	四方枠落とし込み式鋼製グレーチング ボルト固定式 細目	符号	AGBCL	記事		設計	佐 2016.11.10 取	照査	佐 2016.11.10 取	承認	野 2016.11.10 島	図番	2016.1023.1640YS	伊藤鉄工株式会社