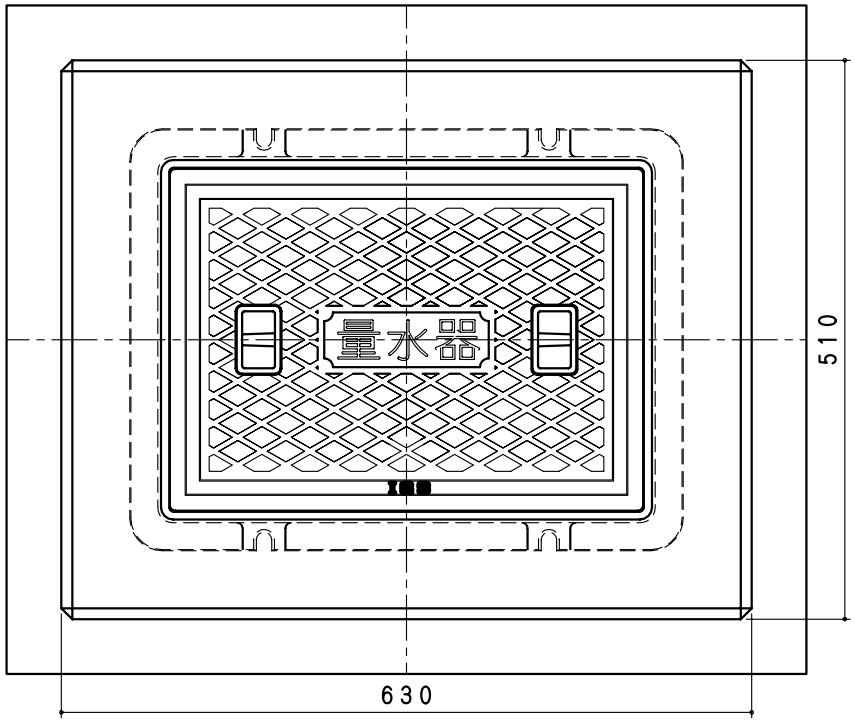

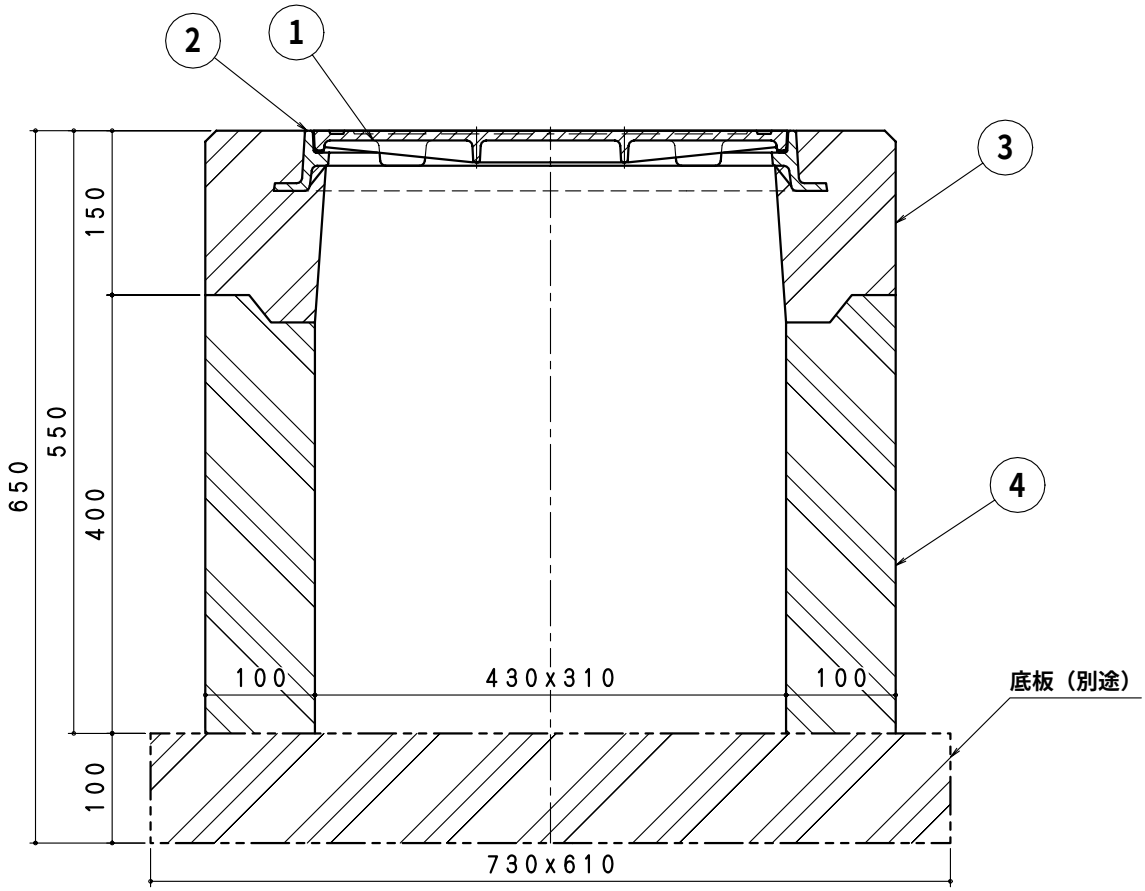

●加重体φ１７０
●破壊荷重６０KN
●安全荷重は破壊荷重の１/４相当

部品表

部番	部品名	材　質	表面処理
①	蓋	FCD500ダクタイル	錆止め塗装
②	受枠	FC200鋳鉄	
③	縁塊	コンクリート	ー
④	側塊		

図名	コンクリート桝付き 量水器筐			符号	MB1KNDC	縮尺	1/5
設計	橋 2006.03.23 本	照査	野 2006.03.23 島	承認	梅 2006.03.23 村	記事	
伊藤鉄工株式会社				図番	G11A00463	葉ノ内	