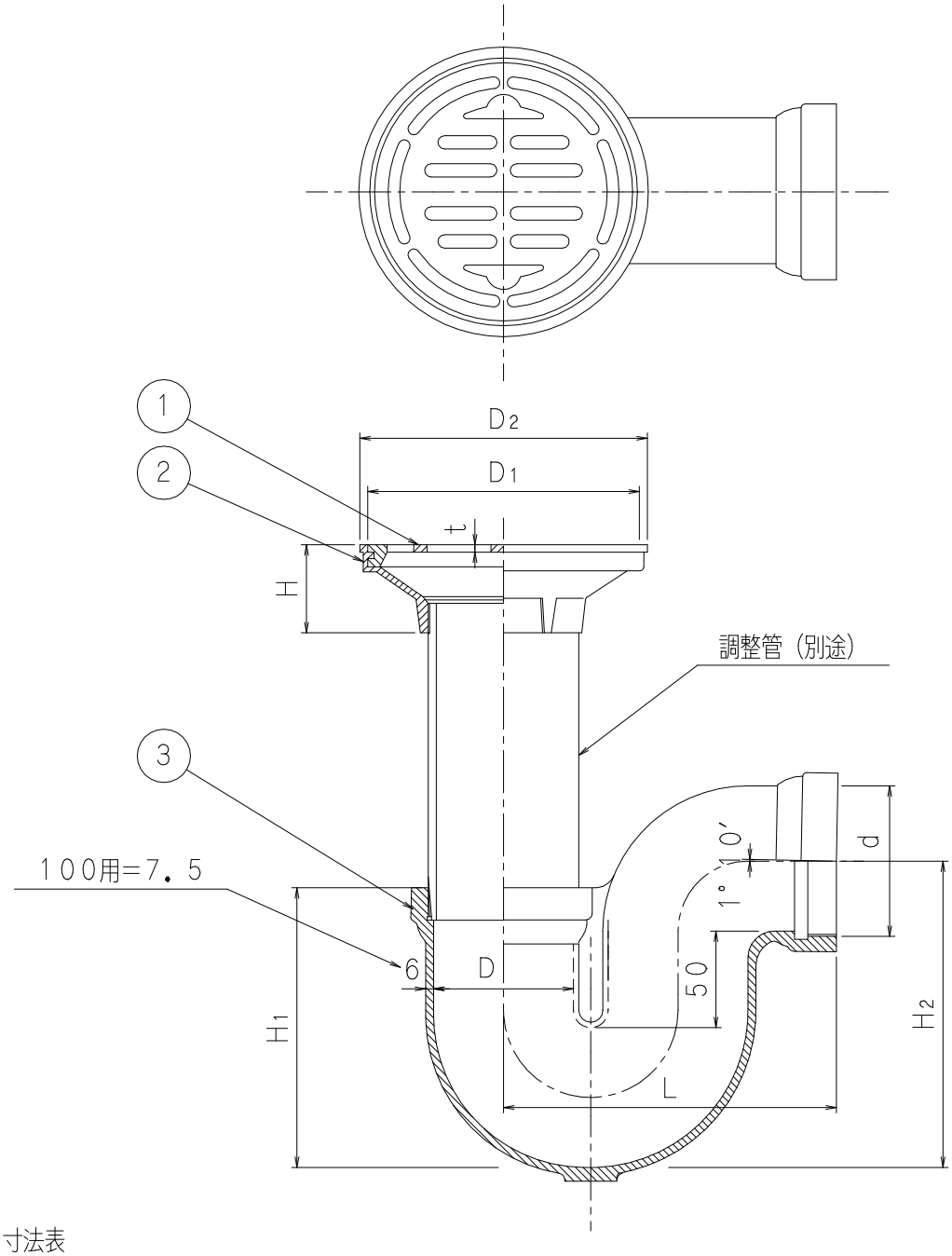


寸法表

| 符　号 | 呼び | ねじ径 d | D | D1 | D2 | H | H1 | H2 | L | t |
|---|---|---|---|---|---|---|---|---|---|---|
| P3AKS | 40 | Rc1 1/2 | 42 | 87 | 100 | 45 | 118 | 116 | 135 | 3.5 |
| | 50 | Rc2 | 53 | 117 | 130 | 50 | 130 | 134 | 150 | |
| | 65 | Rc2 1/2 | 68 | 142 | 155 | 55 | 163 | 172 | 175 | 4.5 |
| | 80 | Rc3 | 81 | 167 | 180 | 60 | 180 | 192 | 204 | 5.5 |
| | 100 | Rc4 | 105 | 217 | 230 | 65 | 210 | 230 | 250 | |

皿目はロック式
流出口は管用テーパーねじ
国土交通省型　　Ｔ３Ａ
ＪＣＷ　２０１　Ｔ３Ａ（ＳＵ）

部品表

| 部番 | 部品名 | 材　質 | 表面処理 |
|---|---|---|---|
| ① | 目　皿 | SCS13 ステンレス鋳鋼 | — |
| ② | 本　体 | | |
| ③ | Pトラップ | FC150鋳鉄 | 錆止め塗装 |

| 図名 | 床排水トラップ | 符号 | P3AKS | 縮尺 | |
|---|---|---|---|---|---|
| 設計 | 松 2021.06.10 本 | 照査 | 藤 2021.06.10 繁 | 承認 | 野 2021.06.10 島 |
| 記事 | | | | | |
| 伊藤鉄工株式会社 | | 図番 | G01A21015 | 葉ノ内 | |